WALTERSCHEID

MONTAGE- UND BETRIEBSANLEITUNG
INSTALLATION AND OPERATING INSTRUCTIONS
INSTRUCTIONS DE MONTAGE ET D'UTILISATION

16.08.2021

AUTOMATISCHE ANHÄNGEKUPPLUNG KU(IN) 2000

AUTOMATIC TRAILER COUPLING KU(IN) 2000

ATTELAGE DE REMORQUE AUTOMATIQUE KU(IN) 2000

WICHTIGE HINWEISE:
siehe separates Dokument BA_TASC_400002, www.walterscheid.com/downloads/

IMPORTATANT NOTES:
see separate document BA_TASC_400002, www.walterscheid.com/downloads/

NOTES IMPORTANTES:
voir document séparé BA_TASC_400002, www.walterscheid.com/downloads/

Walterscheid GmbH | Hauptstraße 150 | D-53797 Lohmar
Tel.: +49 2246 12-0 | Fax: +49 2246 12-3501
www.walterscheid.com

ATTELAGE DE REMORQUE AUTOMATIQUE KU(IN) 2000

1. DONNÉES TECHNIQUES ET DÉSIGNATIONS

DESCRIPTION :
(voir Figure 1)
Si l'on considère les dimensions de la bouche d'attelage, cet attelage de remorque automatique est conforme à la norme DIN 11028, au règlement 2009/144/CE ainsi qu'au règlement (UE) 2015/208 et règlement UN ECE R147, classe c40.
Sa construction comprend le système de déclenchement à levier, à savoir le déclenchement de l'opération d'attelage lorsqu'un anneau de traction rentre dans la bouche d'attelage et que le levier de déclenchement est repoussé. En position normale, l'attelage de remorque est en position fermée et sécurisée.
L'attelage de remorque automatique est uniquement proposé installé dans une partie intérieure réglable en hauteur et ne peut être utilisé que dans des supports de remorquage à hauteur réglable rapidement.
L'attelage de remorque automatique peut être pivoté de 360°, le couple de serrage requis à cet effet s'élève à 100 - 150 Nm.

DOMAINE D'UTILISATION :
À utiliser sur tracteurs agricoles ou forestiers, machines de travail automotrices ou remorques.

HOMOLOGATIONS ET VALEURS CARACTERISTIQUES :

A. HOMOLOGATION UN/ECE R147:
Classification du dispositif d'attelage mécanique: c40
VALEURS CARACTERISTIQUES :
- Valeur D adm.: 100,0 kN
- Valeur Dc adm.: 100,0 kN
- Valeur V adm.: 53,9 kN
- Charge S adm.: 2000 daN (kg)
- vitesse maximale: 60 km/h

R147- marque d'homologation

E1

147R-00 0008D

1. HOMOLOGATION CE :
attelage de remorque: attelage de remorque automatic
VALEURS CARACTERISTIQUES :
- Valeur D adm.: 105,0 kN
- Charge S adm.: 2000 daN (kg)

CE marque d'homologation:

e1

00152 ND

2. NUMERO D'HOMOLOGATION ALLEMANDE : F 4265
VALEURS CARACTERISTIQUES :
- Valeur D adm.: 94,1 kN
- Charge S adm.: 2000 daN (kg)

Alternativement, ce qui suit s'applique aux versions NB:
- Valeur D adm.: 120,5 kN
- Charge S adm.: 2000 daN (kg)
- vitesse maximale: 40 km/h

3. NUMERO D'HOMOLOGATION CE : e1*2009/144*0088
VALEURS CARACTERISTIQUES :

- Valeur D adm.: 105,0 kN
- Charge S adm.: 2000 daN (kg)

4. **NUMERO D'HOMOLOGATION CE : e1*89/173*2006/26*0409**
   VALEURS CARACTERISTIQUES :
   - Valeur D adm.: 88,5 kN
   - Charge S adm.: 2000 daN (kg
5. **NUMERO D'HOMOLOGATION CE : e1*2009/144*0518**
   VALEURS CARACTERISTIQUES :
   - Valeur D adm.: 65,6 kN
   - Charge S adm.: 2000 daN (kg)

LONGUEURS D'APPUI
(voir figure 3)

- Distance d'appui entre le centre du rail de verrouillage dans le support d'attelage (correspondant au trou de verrouillage) et le point d'accouplement : 127 mm max.

CONSIGNE :
Si le recours à ces valeurs caractéristiques devait exiger des approbations officielles supplémentaires conformément aux conditions d'admission en vigueur dans le pays d'utilisation, il convient d'en faire la demande.
En cas d'utilisation au-dessus de la prise de force, il convient de respecter les indications du fabricant du véhicule relatives aux charge d'appui.

ATTENTION :
La valeur D et la charge verticale admissible du support d'attelage doivent être respectées lors du raccordement. La valeur inférieure est valide!

PARTIES INTERIEURES :
(voir Figure 2)
L'attelage de remorque est monté en tant que parties intérieures à réglage en hauteur rapide avec les dimensions suivantes :

homologation	Largeur totale Dim. A	Largeur de guidage Dim. B	Ø du boulon d'arrêt Dim. C	Distance de guidage dans la support d'attelage	Largeur de guidage dans la support d'attelage	Ø du trou dans la support d'attelage
Voir au dessus	[mm]	[mm]	[mm]	[mm]	[mm]	[mm]
5	293	29,7	22	294	30	23
A,1,2,3	309	29,7	22	310	30	23
4	311	29,7	22	312	30	23
4	314	30,0	20	315	31	21
A,1,2,3	322	29,7	22	323	30	23
A,1,2,3	329	31,7	25	330	32	26
A,1,2,3	329	29,7	20	330	30	21
A,1,2,3	329	33,6	23	330	34	24
A,1,2,3	335	29,7	22	336	30	23
A,1,2,3	389	31,7	25	390	32	26

A,1,2,3	389	29,7	20	390	30	21

Table 1

DESIGNATIONS DU MODELE (= DESIGNATION DE COMMANDE) :
Les attelages peuvent être fournis dans les exécutions NA, NA5 et NB :
NA = axe de couplage Ø 32 mm, NB = axe de couplage Ø 37 mm, 5 = point d'attelage pour applications spéciales.
Les références signifient toujours : IN2000/xxxYYY, xxx symbolisant la largeur totale et YYY l'exécution.
La partie intérieure d'une largeur de 329 peut également être fournie avec une largeur de guidage de 29,7 ou 33,6 mm et la partie intérieure d'une largeur de 389 avec une largeur de guidage de 29,7. Dans ce cas, les chiffres « /30 » ou bien « /33 » sont accolés à la largeur totale.

Exemples :
IN2000/335NA5
IN2000 = partie intérieure non automatique avec attelage de la série KU2000
335 = largeur totale de la partie intérieure
NA = axe de couplage ∅ 32 mm
5 = point d'attelage pour applications spéciales
ou IN2000/329/33NB
IN2000 = partie intérieure non automatique avec attelage de la série KU2000
329/33 = largeur totale de la partie intérieure et largeur de guidage de 33,6
NB = axe de couplage ∅ 37 mm

ANNEAUX DE TRACTION :
Tous les modèles conviennent pour le raccordement avec des anneaux de traction conformes aux normes ISO 5692-1, ISO 8755 et ISO 5692-2.

ATTENTION :
Dans ce chapitre, pour toute la description du démontage, remontage et chaussures de sécurité, afin d'éviter des blessures, utilisez des gants et lunette de protection.

Environnement :
Les lubrifiants atterrissent dans l'environnement. Respect de l'environnement: utiliser les lubrifiants dans des contenants appropriés, les stocker conformément et les éliminer dans les règles de l'art.

2. MONTAGE :
(voir Figure 1)

NOTE :
Lors du montage de l'attelage, il convient de respecter les dispositions pertinentes (p. ex. OLAA véhicules) ainsi que les directives de montage des fabricants du véhicule !
La fixation de l'attelage de remorque au véhicule doit être effectuée conformément aux exigences du règlement (UE) 2015/208, annexe 34.

NOTE :
À noter : les obligations du § 13 OLP relatives aux données figurant dans le certificat d'immatriculation en lien avec la charge remorquée admissible ainsi que la charge statique maximal admissible.

Voir annexe ou document séparé BA_TASC_400027, www.walterscheid.com/downloads/

AVERTISSEMENT :
Lors de l'attelage et du dételage, il convient de respecter les directives de l'association professionnelle.
Personne ne doit se trouver entre les véhicules. L'attelage de remorque doit être utilisé uniquement à l'état verrouillé.

3. DESCRIPTION, FONCTIONNEMENT ET MAINTENANCE:

Voir annexe ou document séparé BA_TASC_400030, www.walterscheid.com/downloads/

AVERTISSEMENT :
CONSIGNES DE SECURITE :

- L'utilisateur est tenu de toujours utiliser l'attelage dans un état impeccable et d'interdire son utilisation aux personnes non autorisées.
- Les charges spécifiées sur la plaque signalétique ne doivent pas être dépassées.
- Les transformations et modifications de l'attelage de la propre initiative de l'utilisateur ne sont pas autorisées.

4. DETERMINATION DES VALEURS CARACTERISTIQUES POUR LE FONCTIONNEMENT DE L'ATTELAGE SUR LES VEHICULES AGRICOLES ET FORESTIERS :

Voir annexe ou document séparé BA_TASC_400029, www.walterscheid.com/downloads/

BILD 1
FIGURE 1

Typ / type: IN 2000/329NB

BILD 2
FIGURE 2

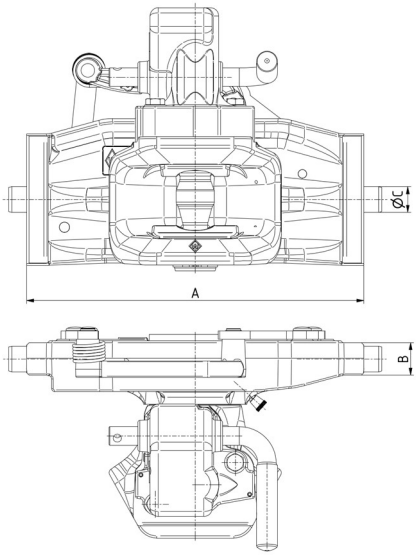

Abmessungen / dimensions
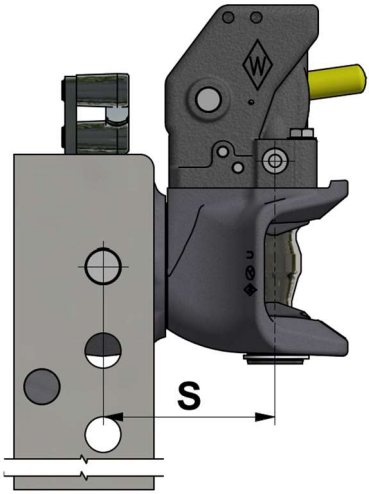
BILD 3
FIGURE 3