WALTERSCHEID

MONTAGE- UND BETRIEBSANLEITUNG
INSTALLATION AND OPERATING INSTRUCTIONS
INSTRUCTIONS DE MONTAGE ET D'UTILISATION

30.08.2021

AUTOMATISCHE ANHÄNGEKUPPLUNG SERIE 2000 UND 2000X

BESCHREIBUNG, BEDIENUNG, WARTUNG

AUTOMATIC TRAILER COUPLING SERIES 2000 AND 2000X

DESCRIPTION, OPERATION, MAINTENANCE

ATTELAGE DE REMORQUE AUTOMATIQUE SERIE 2000 ET 2000X

DESCRIPTION, UTILISATION, MAINTENANCE

WICHTIGE HINWEISE:

siehe separates Dokument BA_TASC_400002, www.walterscheid.com/downloads/

IMPORTATANT NOTES:

see separate document BA_TASC_400002, www.walterscheid.com/downloads/

NOTES IMPORTANTES:

voir document séparé BA_TASC_400002, www.walterscheid.com/downloads/

WALTERSCHEID POWERTRAIN GROUP

Walterscheid GmbH | Hauptstraße 150 | D-53797 Lohmar
Tel.: +49 2246 12-0 | Fax: +49 2246 12-3501
www.walterscheid.com

ATTELAGE DE REMORQUE AUTOMATIQUE SERIE 2000 ET 2000X

Les attelages de remorque automatiques peuvent être fournies sous forme d'accouplements à bride ou d´attelage de remorque réglables en hauteur. Voir également les instructions de montage et d'utilisation pour les attelage de remorque automatique à bride ou les attelages de remorque réglables en hauteur.

1. DESCRIPTION:
Si l'on considère les dimensions de la bouche d'attelage, cet attelage de remorque non automatique est conforme à la norme DIN 11028, au règlement 2009/144/CE ainsi qu'au règlement (UE) 2015/208 et règlement UN ECE R147, classe c40.
Sa construction comprend le système de déclenchement à levier, à savoir le déclenchement de l'opération d'attelage lorsqu'un anneau de traction rentre dans la bouche d'attelage et que le levier de déclenchement est repoussé. En position normale, le attelage de remorque est en position fermée et sécurisée.
L'attelage de remorque automatique peut être pivoté de 360°, le couple de serrage requis à cet effet s'élève à 100 - 150 Nm.
L'utilisation d'une télécommande est possible, voir également le document séparé BA_TASC_400039, www.walterscheid.com/downloads/.

DOMAINE D'UTILISATION:
À utiliser sur tracteurs agricoles ou forestiers, machines de travail automotrices ou remorques.

ANNEAUX DE TRACTION:
Uniquement pour connexion avec des anneaux de traction conformes aux normes ISO 5692-1, ISO 8755 et ISO 5692-2.

ATTENTION:
Dans ce chapitre, pour toute la description du démontage, remontage et chaussures de sécurité, afin d'éviter des blessures, utilisez des gants et lunette de protection.

Environnement:
Les lubrifiants atterrissent dans l'environnement. Respect de l'environnement: utiliser les lubrifiants dans des contenants appropriés, les stocker conformément et les éliminer dans les règles de l'art.

2. UTILISATION:
(voir figure 1 et 2)

AVERTISSEMENT:
Lors de l'attelage et du dételage, il convient de respecter les directives de l'association professionnelle.
Personne ne doit se trouver entre les véhicules. L'attelage de remorque doit être utilisé uniquement à l'état verrouillé.

Lors de l'attelage et du dételage, le timon de remorquage doit être autant que possible à l'horizontale par rapport à l'attelage. Lors de l'attelage et du dételage, l'inclinaison maximale possible du timon dans

le sens axial avec un axe de 37 mm s'élève de 10°. Un axe de 32 mm peut également être attelé ou dételé avec un degré d'inclinaison potentiel max. de 20°.

2.1 DETELAGE ET OUVERTURE DE L'ATTELAGE DE REMORQUE:
Sécuriser la remorque contre tout déplacement inopiné à l'aide de béquilles ou similaires. Pousser le levier manuel (1) vers le haut jusqu'à ce qu'il s'engage. Cela entraîne le desserrage de la position de verrouillage, les deux boulons de verrouillage (2) placés de chaque côté sont poussés vers l'extérieur, l'axe de couplage (5) est poussé vers le haut et bloqué. À présent, les boulons de verrouillage dépassant latéralement sont nettement visibles, le raccordement d'attelage existant est desserré et l'attelage s'ouvre.
Pour permettre l'accouplement, il faut sortir entièrement l'anneau de traction de la bouche.

ATTENTION:
Ne jamais procéder au dételage lorsque la remorque est poussée ou tractée. Un actionnement violent de la poignée peut détruire le mécanisme.

ATTENTION:
Lors de la marche arrière du véhicule tracteur, les anneaux de traction du timon doivent toujours être en contact avec l'entonnoir de la bouche d'attelage. En cas de non-respect, la bouche d'attelage, l'anneau de traction et le mécanisme de l'attelage sont susceptibles d'être endommagés.

2.2 OUVERTURE DE L'ATTELAGE DE REMORQUE ET ACCOUPLEMENT AUTOMATIQUE:
Ouverture de l'attelage comme décrit au point 2.1. Le levier manuel se trouve en position supérieure, l'attelage est prêt à l'accouplement, les goupilles des boulons de verrouillage dépassent latéralement hors du boîtier. À présent, si un anneau de traction est rentré dans l'attelage, l'anneau de traction appuie contre le déclencheur situé dans la bouche et l'opération d'accouplement automatique se déclenche : l'axe de couplage est enfoncé soudainement vers le bas, dans le siège de la plaque d'appui, à travers l'œil de l'anneau de traction. Les boulons de verrouillage se trouvent au-dessus de l'axe de couplage et le sécurisent, ce qui est visible aux goupilles entièrement rentrées dans le boîtier des boulons de verrouillage.

AVERTISSEMENT (voir figure 2):
Le verrouillage impeccable de l'attelage de remorque n'est effectif que si les boulons de verrouillage (2) dépassant latéralement ont entièrement disparu dans le boîtier de la tête d'accouplement. C'est seulement à ce moment que l'axe de couplage est entièrement rentré dans la plaque d'appui et que la sécurité du raccordement est assurée. Cela doit faire l'objet d'un contrôle après chaque opération d'accouplement.

3. MAINTENANCE:
(voir figure 1)

3.1 ENTRETIEN:

IMPORTANT:
Les instructions d'entretien doivent être suivies pour éviter d'endommager l'accouplement.

- Pour garantir un fonctionnement impeccable, il convient de toujours éliminer la saleté et la corrosion de l'attelage. L'ensemble des parties mobiles de l'attelage doivent régulièrement être lubrifiées (en fonction de la durée d'utilisation), il convient également de contrôler leur mobilité.
- Avant la mise en service et après une utilisation prolongée, graisser l'axe de couplage (5), la plaque d'appui (3) et l'anneau de traction avec de la graisse épaisse et résistante à l'eau.

- La tête d'accouplement est remplie en usine avec une réserve de graisse, il n'est pas nécessaire de regraisser en permanence. Une quantité de graisse trop importante dans la tête d'accouplement peut altérer le fonctionnement de l'attelage, en particulier en cas de températures ambiantes froides.
- Le logement de la bouche d'attelage doit être lubrifié au niveau de la bride ou sur d´attelage de remorque réglables en hauteur au moyen du graisseur (7). Il est recommandé d'effectuer cette opération deux fois par an, voire plus souvent en cas d'utilisation fréquente.
- Éviter autant que possible tout nettoyage au jet haute pression. Le cas échéant, regraisser l'attelage.
- En cas de réparations (p. ex. remplacement de l'axe de couplage), il convient d'éliminer l'ancienne graisse et de graisser la tête d'accouplement avec de la graisse fraîche. Pour lubrifier la tête d'accouplement, il convient d'utiliser une graisse résistante à l'eau (Type de lubrifiant : graisse au lithium saponifiée, classe de consistance : NL-GI2)..

3.2 CONTRÔLE:

IMPORTANT:
Les essais doivent être effectués aux intervalles appropriés pour éviter d'endommager l'accouplement.

1. Point d'appui de la bouche d'attelage (6):
   L'usure maximale admissible dans le pivot s'élève à 2 mm. Si le jeu axial est plus important, l'attelage doit être remplacé. La vis de réglage (8) sert notamment à régler le couple de serrage max. En l'absence de mobilité en cas de dépassement du couple de positionnement (100 - 150 Nm), l'attelage doit être réparé. Cela doit faire l'objet de contrôles réguliers.
2. Axe de couplage (5):
   Mesurer le diamètre de l'axe de couplage, au centre de la partie bombée, lorsqu'il est propre. Limites d'usure : axe de 32 : 30 mm, attelage de 37 : 35 mm. Si la dimension est inférieure au seuil, l'axe de couplage doit être remplacé. L'axe de couplage rotatif empêche toutefois une usure excessive et contribue de manière considérable à la longue durée de vie de l'attelage. Le calibre de contrôle universel Walterscheid disponible séparément permet de contrôler aisément la dimension de la limite d'usure.
3. Jeu en hauteur :
   Si le jeu en hauteur au niveau de l'axe de couplage à l'état fermé dépasse 2 mm, la tête d'accouplement, axe de couplage compris, doit être remplacée.
4. Plaque d'appui (3):
   La plaque d'appui doit être remplacée avant d'être tellement usée que l'anneau de traction repose directement dans la patte inférieure de la bouche d'attelage. Il en va de même si l'alésage dans la plaque d'appui est endommagé (comprimé ou élargi) au point que l'axe de couplage, lorsqu'il tombe, heurte le bord de la plaque d'appui et ne s'engage plus. La dimension intérieure de la plaque d'appui ne doit pas dépasser 25,5 mm. L'ouverture doit toujours être libre afin que les salissures puissent tomber à travers.
5. Douille de guidage (4):
   Lors de l'attelage, si le boulon possède, dans le sens de traction, un jeu ne lui permettant plus de tomber dans la plaque d'appui mais entraînant le choc de l'extrémité inférieure du boulon avec la plaque d'appui, la douille de guidage est usée et l'attelage doit être réparé. Avec les attelages d'exécution B et NB, la douille de guidage est dotée d'une chaise, les mêmes règles s'appliquant à la plaque d'appui s'appliquent ici.

IMPORTANT:
En cas de remplacement de composants, utiliser exclusivement des pièces détachées Walterscheid 'origine. Si le propriétaire du véhicule ne dispose pas des travailleurs qualifiés et des équipements techniques nécessaires, le remplacement doit exclusivement être effectué par un atelier spécialisé.

AVERTISSEMENT:

CONSIGNES DE SECURITE:

- L’utilisateur est tenu de toujours utiliser l’attelage dans un état impeccable et d’interdire son utilisation aux personnes non autorisées.
- Les charges spécifiées sur la plaque signalétique ne doivent pas être dépassées.
- Les transformations et modifications de l’attelage de la propre initiative de l’utilisateur ne sont pas autorisées.

Bild 1
Figure 1

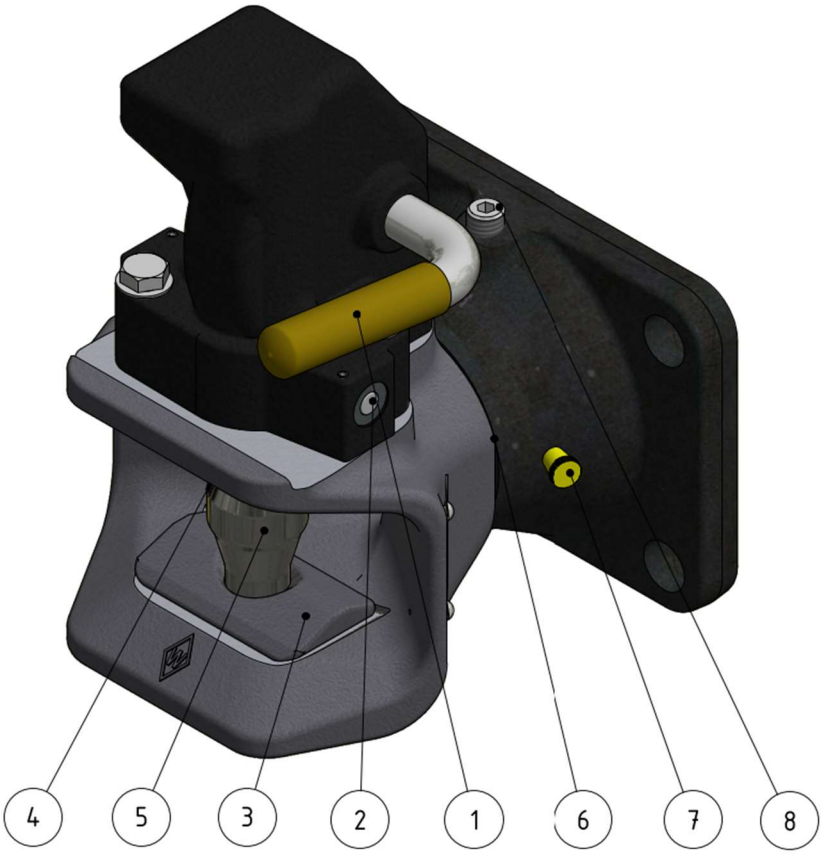

Legende:
1..... Handhebel
2..... Sicherungsbolzen
3..... Sattelhülse
4..... Führungshülse
5..... Kuppelbolzen
6..... Drehgelenk
7..... Schmiernippel
8..... Stellschraube 150 Nm

Legend:
1..... Hand lever
2..... Safety pins
3..... Saddle sleeve
4..... Guide sleeve
5..... Coupling pin
6..... Clevis bearing
7..... grease nipple
8..... adjusting bolt

Légende:
1..... Levier manuel
2..... Boulon de verrouillage
3..... Plaque d’appui
4..... Douille de guidage
5..... Axe de couplage
6..... Pivot
7..... moyen du graisseur
8..... vis de réglage

Bild 2
Figure 2

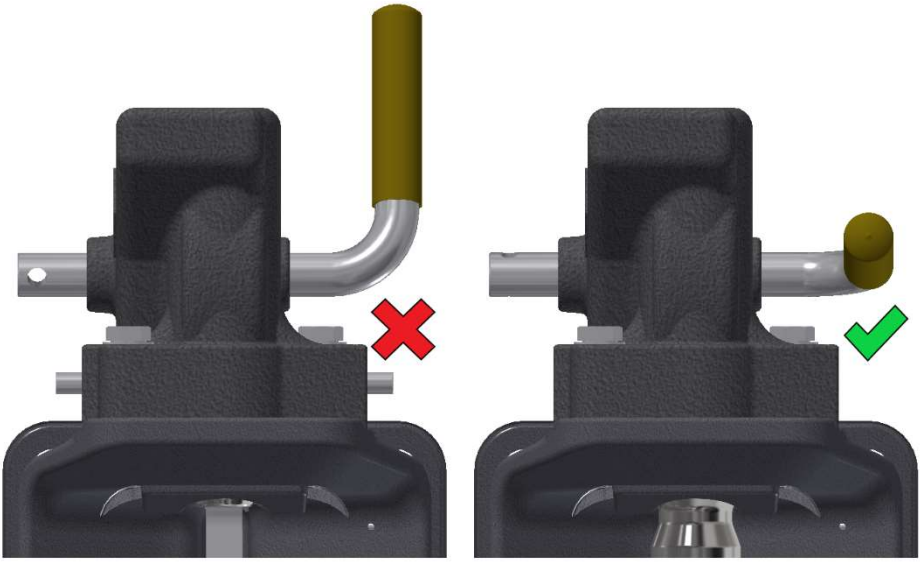

Kupplung geöffnet
Coupling open
Attelage ouvert

Kupplung geschlossen und gesichert
Coupling closed and locked
Attelage fermé et sécurisé