Montage- und Betriebsanleitung für Zugöse
(Funktionsmaße ähnlich VG 74 059)

Stand 06/2005

Typ: **Z-046**
EG-Genehmigungszeichen: **e4 00 - 2994**

Kennwerte / Verwendungsbereich

Die Zugöse vom Typ Z-046 mit Schraubanschluss ist für Anhänger mit starren oder vertikal schwenkbaren Zugeinrichtungen geeignet. Die Zugöse hat folgende Kennwerte:

Mehrachsanhänger (mit vertikal schwenkbaren Zugeinrichtungen):

Zulässiger D-Wert: 190 kN

Starrdeichselanhänger:

Kombinationen	I	II
Zulässiger Dc-Wert	130 kN	130 kN
Zulässiger V-Wert	70 kN	75 kN
Zulässige Stützlast am Kuppelpunkt	1500 kg	1000 kg

Beim Betrieb des Anhängers dürfen die oben genannten Kennwertkombinationen nicht überschritten werden.
Die einzelnen Kennwerte lassen sich mit den nachstehenden Formeln überprüft.

D-Wert (keine Übertragung von Stützlasten): $D = g \times (T \times R) / (T + R)$ [kN]
Dc-Wert (Übertragung von Stützlasten): $Dc = g \times (T \times C) / (T + C)$ [kN]
V-Wert: $V = a \times (X^2 / L^2) \times C$ [kN]

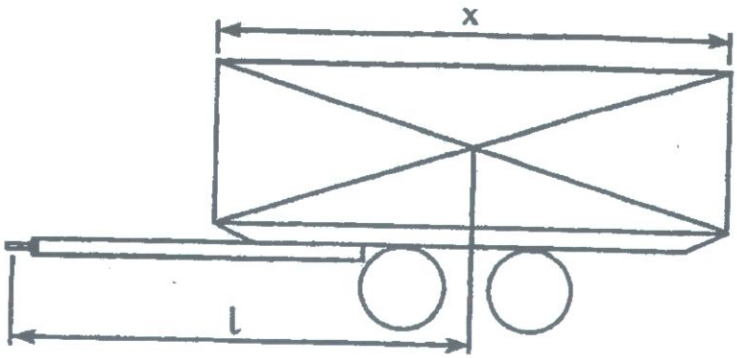

Abb. 1

Dabei ist:
T = technisch zulässige Gesamtmasse des Zugfahrzeuges in t
R = technisch zulässige Gesamtmasse des Anhängers in t
C = Summe der Achslasten des mit der zulässigen Masse beladenen Zentralachsanhängers in t
g = Erdbeschleunigung, angenommen werden 9,81 m/s^2
a = 1,8 m/s^2 für Fahrzeuge mit Luftfederung oder vergleichb. Federung und 2,4 m/s^2 für Fahrzeuge mit anderen Federungen (z.B. Blattfederung)
X = Länge der Ladefläche des Anhängers in m
L = wirksame Zugdeichsellänge in m (Abstand zwischen Kuppelmittelpunkt und Mitte Achsaggregat)

JE MAINTIENDRAI
RDW